Розширювальні мембранні баки Wilo-A

для господарсько-питного водопостачання

Призначення:

- Зниження частоти увімкнень насоса
- Попередження «гідроударів»

Характеристики:

- Максимальний робочий тиск 10/16 бар
- Заводське налаштування тиску у повітряній частині 3,5 бари
- Максимальна температура для мембрани 70°C
- Змінна мембрана
- Баки від 750л обладнані манометром
- Колір: синій

Wilo-A 50-3000, 16 бар / 70°C, вертикальний, змінна мембрана

Тип	Артикул	Ємність [л]	Діаметр [мм]	Висота [мм]	З'єднання (зовнішнє)	Вага [кг]	Прайс-група WF2
Wilo-A 50	14703	50	450	830	1 ½''	58	на запит
Wilo-A 80	14803	80	450	1010	1 ½''	69	на запит
Wilo-A 120	14815	120	450	1265	1 ½''	83	на запит
Wilo-A 180	14821	180	550	1255	1 ½''	124	на запит
Wilo-A 240	14827	240	550	1515	1 ½''	147	на запит
Wilo-A 300	14833	300	550	1855	1 ½''	178	на запит
Wilo-A 600	14863	600	750	1840	2''	282	на запит
Wilo-A 800	14883	800	750	2230	2''	333	на запит
Wilo-A 1000	14913	1000	750	2730	2''	398	на запит
Wilo-A 1600	14919	1600	1000	2680	2 ½''	587	на запит
Wilo-A 2000	14923	2000	1200	2400	2 ½''	657	на запит
Wilo-A 3000	14933	3000	1200	3300	2 ½''	864	на запит

Wilo-A 8-5000, 10 бар / 70°C, вертикальний, змінна мембрана

Тип	Артикул	Ємність [л]	Діаметр [мм]	Висота [мм]	З'єднання (зовнішнє)	Вага [кг]	Прайс-група WF2
Wilo-A 8	24763	8	220	305	¾''	2.2	26
Wilo-A 12	24764	12	260	310	¾''	2.9	28
Wilo-A 16	24765	16	260	345	¾''	3.4	28
Wilo-A 18	24766	18	260	375	¾''	3.5	35
Wilo-A 24	24767	24	260	485	¾''	4.3	39
Wilo-A 35	24768	35	380	470	1''	8.0	56
Wilo-A 50	–	50	380	720	1''	9.9	92
Wilo-A 60	24770	60	380	830	1''	12.1	113
Wilo-A 80	24771	80	460	760	1''	14.0	130
Wilo-A 100	24772	100	460	880	1''	16.0	163
Wilo-A 200	24774	200	590	1070	1 ¼''	37.5	278
Wilo-A 300	24775	300	650	1250	1 ¼''	50.5	318
Wilo-A 500	24776	500	650	1780	R 1 ½''	86	495
Wilo-A 750	24777	750	750	2035	R 1 ½''	128	1100
Wilo-A 1000	24778	1000	750	2535	Rp 2''	163	1680
Wilo-A 1500	24779	1500	1000	2510	Rp 2 ½''	423	3600
Wilo-A 2000	24780	2000	1100	2745	Rp 2 ½''	483	5100
Wilo-A 2500	24781	2500	1200	3295	Rp 2 ½''	537	5900
Wilo-A 3000	24782	3000	1200	3425	Rp 2 ½''	766	7900
Wilo-A 5000	24783	5000	1500	3615	Rp 2 ½''	1620	11200

Wilo-A, 10 бар / 70°C, горизонтальний, змінна мембрана

Тип	Артикул	Макс. робочий тиск, [бар]	Ємність [л]	Діаметр [мм]	Довжина [мм]	З'єднання (зовнішнє)	Вага [кг]	Прайс-група WF2
Wilo-A 24-H	24790	8	24	260	485	¾''	4.7	29
Wilo-A 50-H	24800	10	50	380	595	1''	8.1	91
Wilo-A 60-H	24791	10	60	380	720	1''	10.4	110
Wilo-A 80-H	24792	10	80	460	660	1''	12.3	160
Wilo-A 100-H	24793	10	100	460	780	1''	14.0	190
Wilo-A 200-H	24795	10	200	590	940	1 ¼''	34.2	319
Wilo-A 300-H	24796	10	300	650	1150	1 ¼''	44.0	352

Примітка: Ціни вказані в євро без ПДВ

Розширювальні мембранні баки, запобіжні клапани

для господарсько-питного водопостачання

Wilo-D-E-L, 10 бар / 70°C, вертикальний, змінна мембрана, проточний

Тип	Артикул	Ємність [л]	Діаметр [мм]	Висота [мм]	З'єднання (зовнішнє)	Вага [кг]	Прайс-група WF2
Wilo-D-E-L 50	14702	50	450	845	1 ¼''	60	850
Wilo-D-E-L 80	14802	80	450	1025	1 ¼''	70	950
Wilo-D-E-L 120	14814	120	450	1280	1 ¼''	80	1050
Wilo-D-E-L 180	14820	180	550	1235	1 ¼''	110	1150
Wilo-D-E-L 240	14826	240	550	1495	1 ¼''	130	1250
Wilo-D-E-L 300	14832	300	550	1835	1 ¼''	150	1300
Wilo-D-E-L 600	14862	600	750	1850	1 ¼''	230	1850

Запобіжні клапани Wilo-Prescor B, Wilo-Prescor SB

Призначення:
Захист системи від надлишкового тиску

Запобіжний клапан Prescor B, для системи питного водопостачання, T_{max}=95 °C

Тип	Артикул	Заданий тиск [бар]	З'єднання ["]		Теплова потужність [кВт]	Прайс-група WF1
			Вхід	Вихід		
Prescor B ½	27100	6.0	½" F	½" F	75	5
Prescor B ½	27101	8.0	½" F	½" F	75	5
Prescor B ½	27102	10.0	½" F	½" F	75	5
Prescor B ¾	27110	6.0	¾" F	1" F	150	7
Prescor B ¾	27111	8.0	¾" F	1" F	150	7
Prescor B ¾	27112	10.0	¾" F	1" F	150	7
Prescor B 1	29005	6.0	1" F	1 ¼" F	250	17
Prescor B 1	29006	8.0	1" F	1 ¼" F	250	17
Prescor B 1	29007	10.0	1" F	1 ¼" F	250	17

Запобіжний клапан Prescor SB, для системи питного водопостачання, T_{max}=95 °C

Тип	Артикул	Заданий тиск [бар]	З'єднання ["]		Теплова потужність [кВт]	Прайс-група WF1
			Вхід	Вихід		
Prescor SB 1 ¼	29008	6.0	1 ¼" F	1 ½" F	350	140
Prescor SB 1 ¼	29009	8.0	1 ¼" F	1 ½" F	350	140
Prescor SB 1 ¼	29010	10.0	1 ¼" F	1 ½" F	350	140
Prescor SB 1 ½	29011	6.0	1 ½" F	2" F	600	170
Prescor SB 1 ½	29012	8.0	1 ½" F	2" F	600	170
Prescor SB 1 ½	29013	10.0	1 ½" F	2" F	600	170
Prescor SB 2	29015	6.0	2" F	2 ½" F	900	250
Prescor SB 2	29016	8.0	2" F	2 ½" F	900	250
Prescor SB 2	29017	10.0	2" F	2 ½" F	900	250

Швидкорозбірні з'єднання Wilo-AirfixControl, 10 бар / 70°C

Тип	Артикул	Заданий тиск [бар]	З'єднання ["]		Прайс-група WF2
			Вхід	Вихід	
AirfixControl	28930	–	¾" F	¾" F	16

Примітка: Ціни вказані в євро без ПДВ

Розширювальні мембранні баки Wilo-H

для систем опалення і холодопостачання

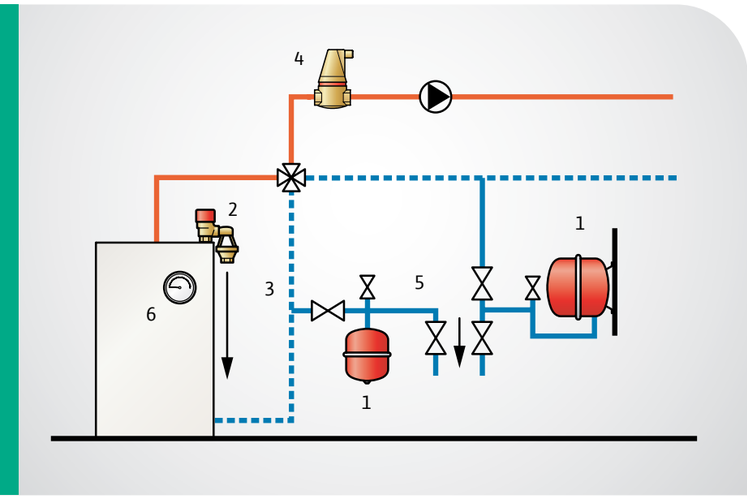

1. Мембранний бак
2. Запобіжний клапан
3. Дренаж
4. Сепаратор повітря
5. Швидко розбірне з'єднання
6. Вимірювальний пристрій

Призначення:

- Компенсація об'ємного розширення
- Підтримка необхідного тиску та об'єму води в замкненій системі

Характеристики:

- Максимальний робочий тиск 3/6/10 бар
- Максимальна температура для мембрани 70°C
- Можливе додавання до 50% суміші на основі гліколя
- Незмінна мембрана
- Заводське налаштування тиску у повітряній частині 1,5 бари
- Колір: білий / червоний
- З'єднання різьбове

Внаслідок підвищення температури відбувається об'ємне розширення води, яке тимчасово компенсується за допомогою роширювального баку, таким чином підтримується необхідний робочий тиск та об'єм води в замкненій системі.

Wilo-H 8-25, 3 бари/70°C, підключення зверху, незмінна мембрана

Тип	Артикул	Ємність [л]	Заданий тиск [бар]	Діаметр [мм]	Висота [мм]	З'єднання (зовнішнє)	Вага [кг]	Прайс-група WF2
Wilo-H 8	26700	8	1,5	245	304	¾''	2,2	20
Wilo-H 12	26701	12	1,5	286	336	¾''	2,1	20
Wilo-H 18	26702	18	1,5	328	328	¾''	3,7	22
Wilo-H 25	26703	25	1,5	358	380	¾''	4,5	27

Wilo-H 35-80, 3 бари/70°C, підключення збоку, незмінна мембрана

Тип	Артикул	Ємність [л]	Заданий тиск [бар]	Діаметр [мм]	Висота [мм]	З'єднання (зовнішнє)	Вага [кг]	Прайс-група WF2
Wilo-H 35	26704	35	1,5	396	439	¾''	5,4	37
Wilo-H 50	26705	50	1,5	437	495	¾"	11,2	53
Wilo-H 80	26706	80	1,5	519	551	1"	15,0	73

Wilo-H 8-25, 6 бар/70°C, підключення зверху, незмінна мембрана

Тип	Артикул	Ємність [л]	Заданий тиск [бар]	Діаметр [мм]	Висота [мм]	З'єднання (зовнішнє)	Вага [кг]	Прайс-група WF2
Wilo-H 8	16009	8	1,5	245	280	¾''	3,2	23
Wilo-H 12	16013	12	1,5	286	313	¾''	4,5	25
Wilo-H 18	16018	18	1,5	328	306	¾''	5,7	27
Wilo-H 25	16026	25	1,5	358	359	¾''	7,3	35

Wilo-H 35-80, 6 бар/70°C, підключення збоку, незмінна мембрана

Тип	Артикул	Ємність [л]	Заданий тиск [бар]	Діаметр [мм]	Висота [мм]	З'єднання (зовнішнє)	Вага [кг]	Прайс-група WF2
Wilo-H 35	16036	35	1,5	396	416	¾''	8,8	39
Wilo-H 50	16052	50	1,5	435	473	¾"	11,2	55
Wilo-H 80	16085	80	1,5	519	540	1"	15,0	85

Wilo-H 110-1000, 6 бар/70°C, підключення зверху, незмінна мембрана

Тип	Артикул	Ємність [л]	Заданий тиск [бар]	Діаметр [мм]	Висота [мм]	З'єднання (зовнішнє)	Вага [кг]	Прайс-група WF2
Wilo-H 110	26720	110	1.5	484	784	1"	23,8	123
Wilo-H 140	26721	140	1.5	484	950	1"	25,3	160
Wilo-H 200	26722	200	1.5	484	1300	1"	38,1	180
Wilo-H 300	26723	300	1.5	600	1330	1"	56,9	312
Wilo-H 425	26724	425	1.5	790	1180	1"	76,4	350
Wilo-H 600	26725	600	1.5	790	1540	1"	92,9	620
Wilo-H 800	26726	800	1.5	790	1888	1"	126,9	760
Wilo-H 1000	26727	1000	1.5	790	2268	1"	145,9	900

Wilo-H 110-1000, 10 бар/70°C, підключення зверху, незмінна мембрана

Тип	Артикул	Ємність [л]	Заданий тиск [бар]	Діаметр [мм]	Висота [мм]	З'єднання (зовнішнє)	Вага [кг]	Прайс-група WF2
Wilo-H 110	16106	110	1.5	484	784	1"	38,5	170
Wilo-H 140	16136	140	1.5	484	950	1"	44,6	210
Wilo-H 200	16196	200	1.5	600	960	1"	49,3	280
Wilo-H 300	16296	300	1.5	600	1330	1"	73,7	360
Wilo-H 425	16416	425	1.5	790	1180	1"	105,5	450
Wilo-H 600	16596	600	1.5	790	1540	1"	132,0	700
Wilo-H 800	16796	800	1.5	790	1888	1"	182,0	800
Wilo-H 1000	16896	1000	1.5	790	2268	1"	210,0	920

Примітка: Ціни вказані в євро без ПДВ

Розширювальні мембранні баки Wilo-H, Wilo-H Solar

для систем опалення, холодопостачання і геліотермічних систем

Призначення:

- Компенсація об'ємного розширення
- Підтримка необхідного тиску та об'єму води в замкненій системі

Характеристики Wilo-H:

- Максимальний робочий тиск 6 / 10 бар
- Макс. температура для мембрани 70°C / 110°C
- Мембрана змінна
- Можливе додавання до 50% суміші на основі гліколя
- Заводське налаштування тиску у повітряній частині 2,5 бари
- Колір: білий/червоний
- Отвір для перевірки та манометр
- Можливість регулювання по висоті для баків від 2800 л

Характеристики Wilo-H Solar:

- Максимальний робочий тиск 8 бар
- Максимальна температура для мембрани 110°C
- Заглиблене затискаюче кільце для мембрани з оцинкованої сталі
- Колір: білий/червоний
- Незмінна мембрана

Wilo-H 200-8000, 6 бар / 70°C, підключення знизу, змінна мембрана

Тип	Артикул	Ємність [л]	Діаметр [мм]	Висота [мм]	З'єднання (зовнішнє)	Вага [кг]	Прайс-група WF2
Wilo-H 200 pro	25620	200	550	1150	1''	47	580
Wilo-H 250 pro	25625	250	550	1400	1''	55	610
Wilo-H 300 pro	25630	300	550	1650	1''	63	640
Wilo-H 370 pro	25631	370	650	1350	1''	74	650
Wilo-H 400	22104	400	750	1335	1 ¼''	115	820
Wilo-H 430 pro	25643	430	750	1170	1"	87	830
Wilo-H 540 pro	25654	540	750	1420	1"	108	900
Wilo-H 600	22105	600	750	1755	1 ¼''	145	1050
Wilo-H 650 pro	25665	650	750	1670	1"	125	1100
Wilo-H 770 pro	25677	770	750	1950	1"	153	1150
Wilo-H 800	22106	800	750	2155	1 ¼''	180	1320
Wilo-H 870 pro	25687	870	750	2200	1"	172	1400
Wilo-H 1000 pro	25700	1000	750	2450	1 ''	180	1540
Wilo-H 1200	22108	1200	1000	1940	1 ½''	285	2700
Wilo-H 1600	22109	1600	1000	2440	1 ½''	340	3100
Wilo-H 2000	22110	2000	1200	2180	2''	425	3500
Wilo-H 2800	22118	2800	1200	2780	2 ½''	510	4900
Wilo-H 3500	22111	3500	1200	3580	2 ½''	620	5560
Wilo-H 5200	22112	5200	1500	3560	2 ½''	1050	6950
Wilo-H 6700	22113	6700	1500	4450	DN 100*	1200	8300
Wilo-H 8000	22114	8000	1500	5090	DN 100*	1410	11200

* Фланці у відповідності до EN 1002-1 PN16

Wilo-H 400-8000, 10 бар / 70°C, підключення знизу, змінна мембрана

Тип	Артикул	Ємність [л]	Діаметр [мм]	Висота [мм]	З'єднання (зовнішнє)	Вага [кг]	Прайс-група WF2
Wilo-H 400 R	22280	400	750	1335	1 1/4"	160	1250
Wilo-H 600 R	22281	600	750	1755	1 1/4"	200	1900
Wilo-H 800 R	22282	800	750	2155	1 1/4"	250	2160
Wilo-H 1000 R tall	22283	1000	750	2710	1 ½"	300	2400
Wilo-H 1200 R	–	1200	1000	1940	1 ½"	410	на запит
Wilo-H 1600 R	–	1600	1000	2440	1 ½"	485	на запит
Wilo-H 2000 R	–	2000	1200	2180	2"	600	на запит
Wilo-H 2800 R	–	2800	1200	2780	2 ½"	725	на запит
Wilo-H 3500 R	–	3500	1200	3580	2 ½"	900	на запит
Wilo-H 5200 R	–	5200	1500	3600	2 ½"	1330	на запит
Wilo-H 6700 R	–	6700	1500	4480	DN 100*	1690	на запит
Wilo-H 8000 R	–	8000	1500	5090	DN 100*	2140	на запит

* Фланці у відповідності до EN 1002-1 PN16

Wilo-H Solar 8-25, 8 бар / 110°C, підключення зверху, незмінна мембрана

Тип	Артикул	Ємність [л]	Заданий тиск [бар]	Діаметр [мм]	Висота [мм]	З'єднання (зовнішнє)	Вага [кг]	Прайс-група WF2
Wilo-H Solar 8	16060	8	2.5	245	280	3/4"	3.2	28
Wilo-H Solar 12	16061	12	2.5	286	313	3/4"	4.3	35
Wilo-H Solar 18	16062	18	2.5	328	306	3/4"	5.7	40
Wilo-H Solar 25	16063	25	2.5	358	359	3/4"	7.3	48

Wilo-H Solar 35-80, 8 бар / 110°C, підключення збоку, незмінна мембрана

Тип	Артикул	Ємність [л]	Заданий тиск [бар]	Діаметр [мм]	Висота [мм]	З'єднання (зовнішнє)	Вага [кг]	Прайс-група WF2
Wilo-H Solar 35	16064	35	2.5	396	416	3/4"	8.8	58
Wilo-H Solar 50	16065	50	2.5	435	473	3/4"	11.2	72
Wilo-H Solar 80	16066	80	2.5	519	540	1"	15.0	100

Примітка: Ціни вказані в євро без ПДВ

Приладдя

клапани, швидкорозбірні з'єднання, бандажні кріплення

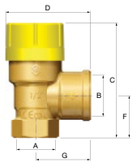

Запобіжний клапан Wilo-Prescor Solar, T = -30 ... +160 °C

Тип	Артикул	Заданий тиск [бар]	З'єднання [“]		Розміри [мм]		Прайс-група WF1
			A	B	C	D	
Prescor Solar 1/2	28310	3	1/2 F	3/4 F	69	50	7
Prescor Solar 1/2	28311	6	1/2 F	3/4 F	69	50	7
Prescor Solar 3/4	28316	6	3/4 F	1 F	77	56	11
Prescor Solar 3/4	28317	8	3/4 F	1 F	77	56	11
Prescor Solar 3/4	28318	10	3/4 F	1 F	77	56	11
Prescor Solar 1	28321	6	1 F	1 1/4 F	101	74	29
Prescor Solar 1	28322	8	1 F	1 1/4 F	101	74	29
Prescor Solar 1	28323	10	1 F	1 1/4 F	101	74	29

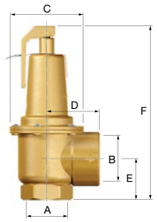

Запобіжний клапан Wilo-Prescor S, T_{max}=140 °C

Тип	Артикул	Заданий тиск [бар]	З'єднання [“]		Розміри [мм]				Прайс-група WF1
			A	B	C	D	E	F	
Prescor S 1 1/4	29208	6.0	1 1/4 F	1 1/2 F	96	58	48	166	90
Prescor S 1 1/4	29209	7.0	1 1/4 F	1 1/2 F	96	58	48	166	90
Prescor S 1 1/4	29210	8.0	1 1/4 F	1 1/2 F	96	58	48	166	90
Prescor S 1 1/4	29211	10.0	1 1/4 F	1 1/2 F	96	58	48	166	90
Prescor S 1 1/2	29221	2.0	1 1/2 F	2 F	96	68	53	173	165
Prescor S 1 1/2	29222	2.5	1 1/2 F	2 F	96	68	53	173	165
Prescor S 1 1/2	29223	3.0	1 1/2 F	2 F	96	68	53	173	165
Prescor S 1 1/2	29224	3.5	1 1/2 F	2 F	96	68	53	173	165
Prescor S 1 1/2	29225	4.0	1 1/2 F	2 F	96	68	53	173	165
Prescor S 1 1/2	29226	4.5	1 1/2 F	2 F	96	68	53	173	165
Prescor S 1 1/2	29227	5.0	1 1/2 F	2 F	96	68	53	173	165
Prescor S 1 1/2	29228	6.0	1 1/2 F	2 F	96	68	53	173	165
Prescor S 1 1/2	29229	7.0	1 1/2 F	2 F	96	68	53	173	165
Prescor S 1 1/2	29230	8.0	1 1/2 F	2 F	96	68	53	173	165
Prescor S 1 1/2	29231	10.0	1 1/2 F	2 F	96	68	53	173	165
Prescor S 1 1/2 *	29520	2.5	1 1/2 F	2 F	96	68	53	173	165
Prescor S 1 1/2 *	29521	3.0	1 1/2 F	2 F	96	68	53	173	165
Prescor S 2	29241	2.0	2 F	2 1/2 F	129	101	76	217	260
Prescor S 2	29242	2.5	2 F	2 1/2 F	129	101	76	217	260
Prescor S 2	29243	3.0	2 F	2 1/2 F	129	101	76	217	260
Prescor S 2	29244	3.5	2 F	2 1/2 F	129	101	76	217	260
Prescor S 2	29245	4.0	2 F	2 1/2 F	129	101	76	217	260
Prescor S 2	29246	4.5	2 F	2 1/2 F	129	101	76	217	260
Prescor S 2	29247	5.0	2 F	2 1/2 F	129	101	76	217	260
Prescor S 2	29248	6.0	2 F	2 1/2 F	129	101	76	217	260
Prescor S 2	29249	7.0	2 F	2 1/2 F	129	101	76	217	260
Prescor S 2	29250	8.0	2 F	2 1/2 F	129	101	76	217	260
Prescor S 2	29251	10.0	2 F	2 1/2 F	129	101	76	217	260

Запобіжний клапан Wilo-Prescor, T_{max}=140 °C

Тип	Артикул	Заданий тиск [бар]	З'єднання [“]		Розміри [мм]		Прайс-група WF1
			A	B	C	D	
Prescor ½	27665	3	½ F	½ F	68,7	47,2	5,5
Prescor ¾	27026	2,5	¾ F	¾ F	70,9	49,2	6,5
Prescor ¾	27025	3	¾ F	¾ F	70,9	49,2	6,5
Prescor ¾	27028	4	¾ F	¾ F	70,9	49,2	8
Prescor 1	27045	3	1 F	1 ¼ F	100,5	73,2	16
Prescor 1	27047	3,5	1 F	1 ¼ F	100,5	73,2	16
Prescor 1	27040	4	1 F	1 ¼ F	100,5	73,2	16
Prescor 1	27049	5	1 F	1 ¼ F	100,5	73,2	16
Prescor 1 ¼	27056	3	1 ¼ F	1 ½ F	108,5	73,5	23
Prescor 1 ¼	27037	4	1 ¼ F	1 ½ F	108,5	73,5	23
Prescor 1 ¼	27049	5	1 ¼ F	1 ½ F	108,5	73,5	23

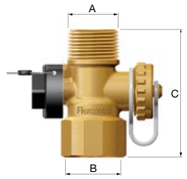

Швидкорозбірні з'єднання Wilo-FlexControl, 10 бар, 130 °C

Тип	Артикул	Заданий тиск [бар]	З'єднання [“]		Висота [мм]	Вага [кг]	Прайс-група WF2
			A	B	C		
FlexControl ¾ F	28920	10	Rp ¾ F	G ¾ F	100	0,38	19
FlexControl ¾ M	28925	10	R ¾ M	Rp ¾ F	60	0,24	19

Хомут для кріплення баків 8-25 л

Тип	Артикул	Розміри [мм]			Прайс-група WF2
		A	B	C	
SB-A	27914	-	-		2

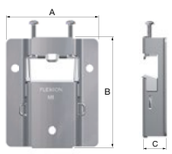

Опора для монтажу баків 8-25 л

Тип	Артикул	Розміри [мм]			Прайс-група WF2
		A	B	C	
MB 2	27913	94	113	26	2

Примітка: Ціни вказані в євро без ПДВ

Проміжні безмембранні баки Wilo-VSV

для захисту розширювальних баків

Схема під'єднання проміжного бака Wilo-VSV

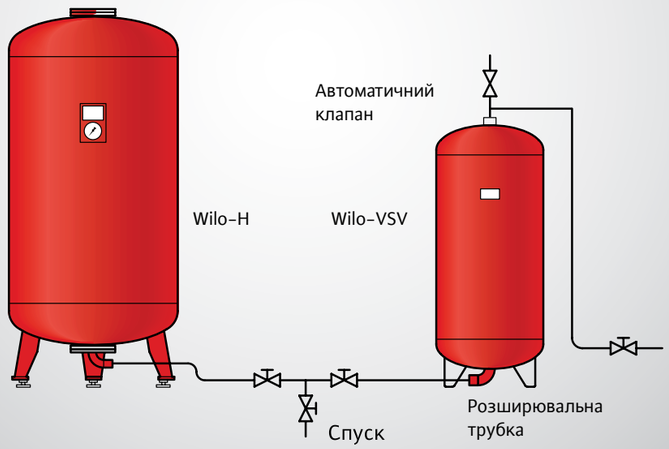

Призначення:

→ Захист розширювальних мембранних баків від надлишкової температури.

Характеристики:

→ Максимальна робоча температура: 160°C

→ Колір: червоний.

В закритих системах теплопостачання температура в подаючій лінії може сягати 120°C. Максимально допустиме безперервне температурне навантаження на мембрану бака, у відповідності до стандартів, складає 70°C.
Саме тому розширювальні баки Wilo повинні монтуватись на зворотній лінії. Якщо ж температура у зворотній лінії вища 70°C, необхідно встановити проміжний бак, який служить для охолодження води розширення. Максимальна робоча температура для проміжних баків Wilo-VSV - 160°C. Ступінь охолодженя води розширення залежить від об'єму проміжного бака. Ізоляція для проміжного бака не потрібна. Довкола бака, а також, над баком потрібно передбачити простір не менше 400 мм.

Wilo-VSV – 6 бар. Максимальна робоча температура: 160 °C

Тип	Артикул	Ємність [л]	Діаметр [мм]	Висота [мм]	З'єднання з баком (внутр.)	З'єднання з системою (внутр.)	Вага [кг]	Прайс-група WF2
Wilo-VSV 200	23380	200	484	1304	1 1/2"	1 1/2"	36	460
Wilo-VSV 350	23381	350	484	2124	1 1/2"	1 1/2"	55	680
Wilo-VSV 500	23382	500	600	2025	2"	2"	64	760
Wilo-VSV 750	23383	750	790	1863	2"	2"	96	950
Wilo-VSV 1000	23384	1000	790	2238	2"	2"	114	1020

Wilo-VSV – 10 бар. Максимальна робоча температура: 160 °C

Тип	Артикул	Ємність [л]	Діаметр [мм]	Висота [мм]	З'єднання з баком (внутр.)	З'єднання з системою (внутр.)	Вага [кг]	Прайс-група WF2
Wilo-VSV 200	23300	200	484	1304	1 1/2"	1 1/2"	51	590
Wilo-VSV 350	23301	350	484	2124	1 1/2"	1 1/2"	80	690
Wilo-VSV 500	23302	500	600	2025	2"	2"	96	780
Wilo-VSV 750	23303	750	790	1863	2"	2"	142	1100
Wilo-VSV 1000	23304	1000	790	2238	2"	2"	172	1350

Примітка: Ціни вказані в євро без ПДВ

Ємнісні водонагрівачі Wilo-HWS

одноконтурні бойлери для систем гарячого водопостачання

Схема під'єднання Wilo-HWS

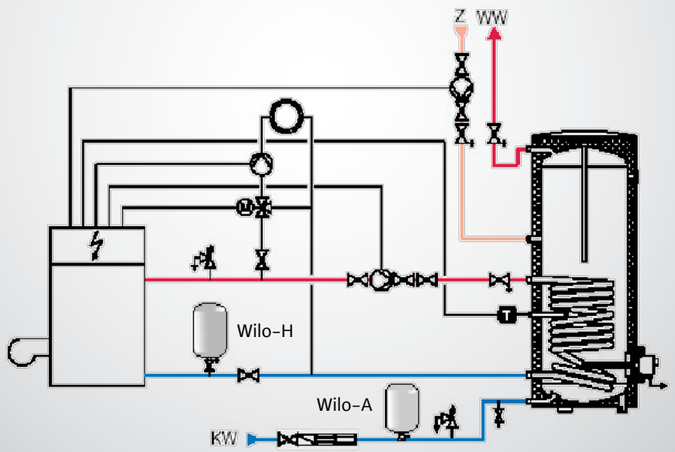

Wilo-HWS 120-2000

Призначення:

- Економічний високоефективний водонагрівач для постачання гарячої (питної) води у великі житлові будинки, квартири з централізованим водопостачанням, комерційні та промислові об'єкти.

Характеристики:

- Надійні теплообмінники
- Сумісні з усіма сучасними системами опалення
- Передбачені під'єднання для додаткових джерел нагріву
- Вмонтований термометр. Опційно — термостат.
- Високоякісне покриття для забезпечення чистоти води, захисту від корозії та зменшення відкладень кальцію
- Можливість регулювання по висоті
- Можливість ревізії, завдяки фланцю DN110
- Максимальний робочий тиск (ємність/теплообмінник): 10/16 бар
- Максимальна робоча температура (ємність/теплообмінник): 95/110°C
- Нагрівальний елемент досягає найнижчої точки резервуару, що забезпечує нагрів максимального об'єму води і запобігає утворенню бактерій (легіонели)
- Ізоляція білого кольору у комплекті до 500 л
- Зовнішнє пластикове покриття
- Додатково можливе підключення ЕНК, ЕНF

Схема під'єднання Wilo-HWS 120 – 1000

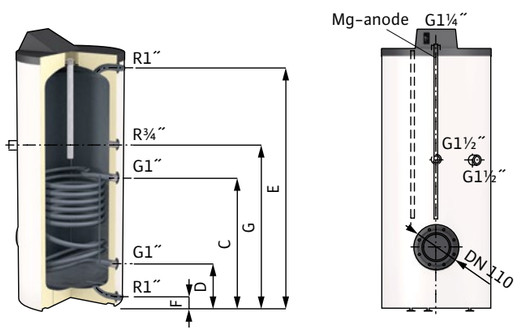

Схема під'єднання Wilo-HWS Duo 1500 – 2000

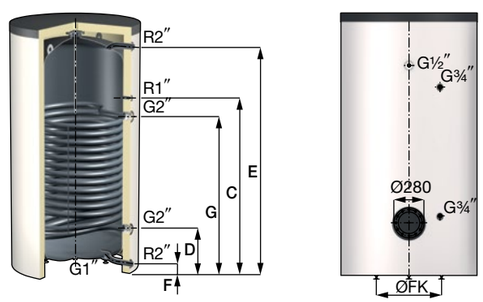

Примітка: Бойлери з нержавіючої сталі – на запит

Wilo-HWS, білий, t_1=80 °C, t_{B1}=10 °C

Тип	Артикул	Площа нагрівального елементу [м²]	Діаметр [мм]	Висота [мм]	Вага [кг]	Нагрівальна здатність** [кВт]	Водопропускна здатність** [л/год] T=45 °C	Водопропускна здатність** [л/год] T=60 °C	Прайс-група WF2
Wilo-HWS 120	19520	0,5	560	1040	63	12,1	295	210	480
Wilo-HWS 150	19521	0,6	560	1150	68	14,5	356	252	543
Wilo-HWS 200	19522	0,9	560	1450	86	23,4	576	406	560
Wilo-HWS 300	19523	1,4	560	1950	109	36	900	626	700
Wilo-HWS 400	19524	1,6	750	1630	158	40,8	1020	708	930
Wilo-HWS 500	19525	2,0	750	1830	181	47,5	1180	863	1010
Wilo-HWS 750	19526	2,7	750	1970	280	68	1680	1074	1600
Wilo-HWS 1000	19527	3,2	800	2230	360	77	1900	1216	1900
Wilo-HWS Duo 1500	19528	6.4	1000	2320	570	148.5	3700	2346	3700
Wilo-HWS Duo 2000	19529	7.3	1100	2400	666	171.0	4200	2712	4350
Wilo-HWS Duo 2500	на запит								на запит
Wilo-HWS Duo 3000	на запит								на запит

Ізоляція для бойлера	750 л	1000 л	1500 л	2000 л
Прайс-група WF2	**300**	**350**	**380**	**430**

Тип	Відстань від підлоги до з'єднання [мм] F	D	C	G	E
Wilo-HWS 120	65	245	545	635	885
Wilo-HWS 150	65	245	590	690	985
Wilo-HWS 200	65	245	710	885	1285
Wilo-HWS 300	65	245	910	1035	1785
Wilo-HWS 400	70	330	770	870	1470
Wilo-HWS 500	70	330	890	990	1670
Wilo-HWS 750	60	320	1040	890	1880
Wilo-HWS 1000	70	330	1110	960	2140
Wilo-HWS Duo 1500	85	435	1555	1735	2235
Wilo-HWS Duo 2000	105	455	1575	1755	2255

Примітка: Ціни вказані в євро без ПДВ

Ємнісні водонагрівачі Wilo-HWS Solar

двоконтурні бойлери для систем гарячого водопостачання

Схема під'єднання Wilo-HWS Solar 300-1000

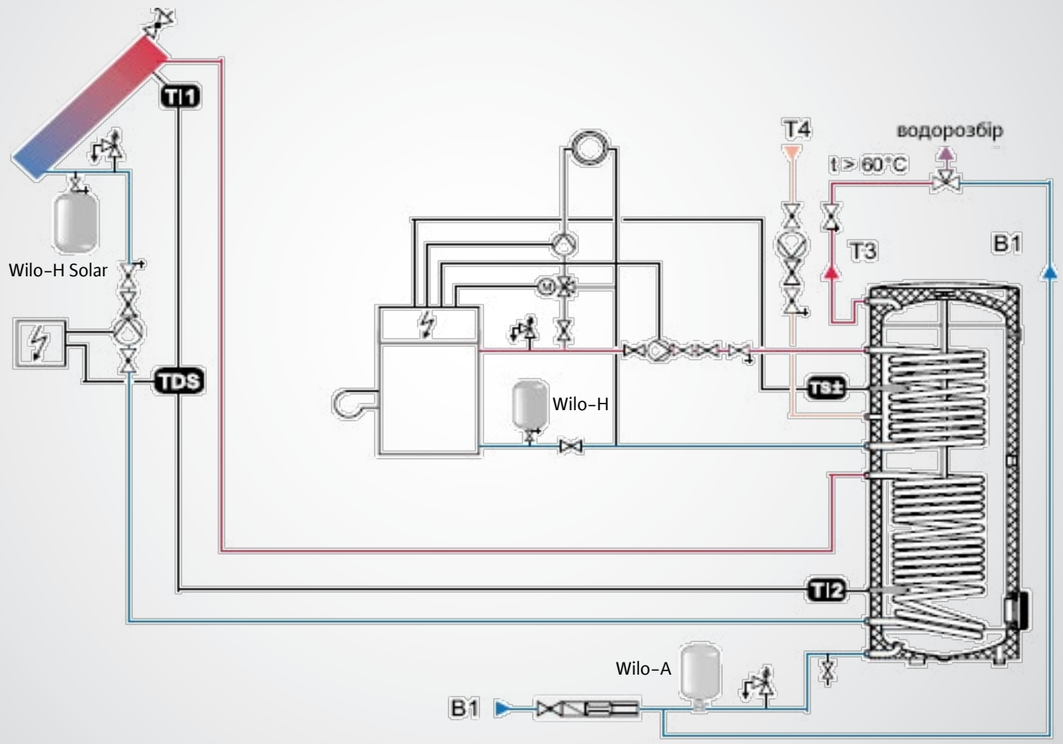

Призначення:

- Економічний високоефективний водонагрівач для постачання гарячої (питної) води у великі житлові будинки, квартири з централізованим водопостачанням, комерційні та промислові об'єкти.

Характеристики:

- Надійні теплообмінники
- Сумісні з усіма сучасними системами опалення
- Передбачені пд'єднання для додаткових джерел нагріву
- Вмонтований термометр. Опційно — термостат.
- Високоякісне покриття для забезпечення чистоти води, захисту від корозії та зменшення відкладень кальцію
- Можливість регулювання по висоті
- Можливість ревізії, завдяки фланцю DN110
- Максимальний робочий тиск (ємність/теплообмінник): 10/16 бар
- Максимальна робоча температура (ємність/теплообмінник): 95/110°C
- Нагрівальний елемент досягає найнижчої точки резервуару, що забезпечує нагрів максимального об'єму води і запобігає утворенню бактерій (легіонели)
- Ізоляція білого кольору у комплекті для баків до 500 л
- Зовнішнє пластикове покриття
- Додатково можливе підключення ЕНК, ЕНF

Примітка: Бойлери з нержавіючої сталі – на запит

Wilo-HWS Solar, білий, t_1=80 °C, t_{B1}=10 °C

Тип	Артикул	Площа нагрівального елементу [м²]	Діаметр [мм]	Висота [мм]	Вага [кг]	Нагрівальна здатність*** [кВт]	Водопропускна здатність** [л/год] T=45 °C	Водопропускна здатність** [л/год] T=60 °C	Прайс-група WF2
Wilo-HWS solar 300	19530	0,8 / 1,4	560	1950	123	15,4 /27,8	380 / 685	243 / 438	950
Wilo-HWS solar 400	19531	1,0 / 1,6	750	1630	176	19,5 / 31,4	480 / 760	308 / 496	1000
Wilo-HWS solar 500	19532	1,0 / 2,0	750	1830	199	19,5 / 40,6	480 / 980	308 / 642	1100
Wilo-HWS solar 750	19533	2,0 / 2,7	750	1970	320	34,4 / 55,4	845 / 1350	543 / 875	2200
Wilo-HWS solar 1000	19534	2,1 / 3,2	800	2230	420	38,2 / 65,5	950 / 1600	603 / 1034	2600

Ізоляція для бойлера	750 л	1000 л
Прайс-група WF2	**300**	**350**

Тип	Відстань від підлоги до з'єднання [мм]						
	F	D	C	G	B	A	E
Wilo-HWS solar 300	65	245	910	1035	1135	1455	1785
Wilo-HWS solar 400	70	330	770	870	970	1250	1470
Wilo-HWS solar 500	70	330	890	990	1090	1370	1670
Wilo-HWS solar 750	60	320	890	1040	1140	1620	1880
Wilo-HWS solar 1000	70	330	960	1110	1260	1740	2140

Схема під'єднання Wilo-HWS solar 300-500

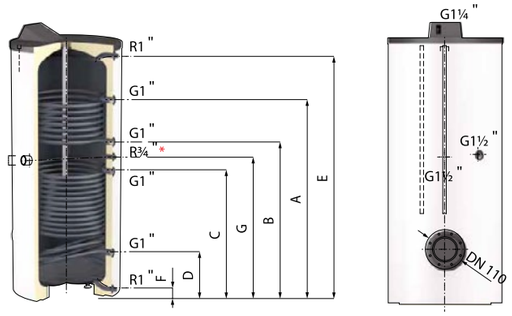

Схема під'єднання Wilo-HWS solar 750-1000

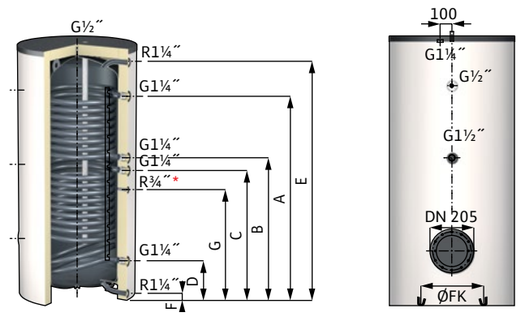

Примітка: Ціни вказані в євро без ПДВ

Ємнісні водонагрівачі Wilo-DWH

прямого типу для систем питного гарячого водопостачання

Призначення:

- Постачання гарячої питної води.

Характеристики:

- Високоякісне покриття для забезпечення чистоти води, захисту від корозії та зменшення відкладень кальцію
- Максимальний робочий тиск: 10 бар
- Максимальна робоча температура: 95°C
- Можливість встановлення одного або декількох електричних нагрівальних елементів EHK, EHF
- Ізоляція білого кольору у комплекті
- Зовнішнє пластикове покриття

Wilo-DWH, 10 бар / 95°C

Тип	Артикул	Ємність* [л]	Діаметр [мм]	Висота [мм]	Вага [кг]	Прайс-група WF2
Wilo-DWH 120	19540	120	560	915	38	450
Wilo-DWH 150	19541	150	560	1015	40	460
Wilo-DWH 180	19542	180	560	1165	44	500
Wilo-DWH 210	19543	210	560	1315	48	510
Wilo-DWH 250	19544	250	560	1565	54	570
Wilo-DWH 300	19545	300	560	1815	60	650
Wilo-DWH 500	19546	500	650	1630	125	1000
Wilo-DWH 750	19547	750	750	1970	175	1600
Wilo-DWH 1000	19548	1000	800	2230	198	2100
Wilo-DWH 1500	19549	1500	1000	2320	365	3700
Wilo-DWH 2000	19550	2000	1100	2440	474	4200
Wilo-DWH 3000	19551	3000	1200	3100	695	7600

Рекомендації щодо підбору нагрівальних елементів

Тип	Wilo-DWH 120-300	Wilo-DWH 500	Wilo-DWH 750-1000	Wilo-DWH 1500-3000
Wilo-EHK 2	2	1	–	–
Wilo-EHK 3	2	1	–	–
Wilo-EHK 4,5	2	1	–	–
Wilo-EHK 6	–	1	–	–
Wilo-EHK 7,5	–	–	–	–
Wilo-EHK 9	–	–	–	–
Wilo-EHF 10-15	–	1	2	–
Wilo-EHF 45	–	–	–	3

Різьбові нагрівальні елементи

Тип	Артикул	Потужність* [кВт]	Напруга [В]	Довжина [мм]	Прайс-група WF2
Wilo-EHK 2	19560	2,0	~ 230	320	300
Wilo-EHK 3	18931	3,0	3 ~400	390	310
Wilo-EHK 4,5	19562	4,5	3 ~400	470	315
Wilo-EHK 6	19563	6,0	3 ~400	620	340
Wilo-EHK 7,5	18934	7,5	3 ~400	720	360
Wilo-EHK 9.0	18935	9,0	3 ~400	780	370

Тип	Артикул	Потужність* [кВт]	Напруга [В]	Довжина [мм]	Прайс-група WF2
Wilo-EHF 10	18916	10	3 ~400	450	500
Wilo-EHF 12	18917	12	3 ~400	530	640
Wilo-EHF 15	19568	15	3 ~400	630	680
Wilo-EHF 45	19569	45	3 ~400	630	1900

Примітка: Ціни вказані в євро без ПДВ

Ємнісні водонагрівачі Wilo-LS

прямого типу для систем питного гарячого водопостачання

Призначення:

- Постачання гарячої питної води.

Характеристики:

- Високоякісне покриття для забезпечення чистоти води, захисту від корозії та зменшення відкладень кальцію
- Максимальний робочий тиск: 10 бар
- Максимальна робоча температура: 95°C
- Можливість встановлення одного або декількох електричних нагрівальних елементів EHK, EHF
- Ізоляція білого кольору у комплекті до 300 л
- Зовнішнє пластикове покриття

Wilo-LS, 10 бар / 95°C

Тип	Артикул	Ємність [л]	Діаметр [мм]	Висота [мм]	Вага [кг]	Прайс-група WF2
Wilo-LS 200	18624	200	560	1360	55	580
Wilo-LS 300	18634	300	560	1860	69	760
Wilo-LS 500	18750	500	650	1640	125	1100
Wilo-LS 750	18785	750	750	1970	190	1500
Wilo-LS 1000	18800	1000	800	2230	232	2000
Wilo-LS 1500	18815	1500	1000	2320	397	2800
Wilo-LS 2000	18820	2000	1100	2440	474	3700
Wilo-LS 3000	на запит					на запит

Ізоляційний кожух для Wilo-LS, 80 мм

Тип	Артикул	Колір	Прайс-група WF2
Ізоляція для Wilo-LS 500	18755	білий	280
Ізоляція для Wilo-LS 750	18781	білий	280
Ізоляція для Wilo-LS 1000	18805	білий	320
Ізоляція для Wilo-LS 1500	18836	білий	380
Ізоляція для Wilo-LS 2000	18825	білий	410

Магнезієвий змінний анод. Неізольований

Тип	Артикул	Призначення	З'єднання (зовнішнє.)	Довжина [мм]	Прайс-група WF2
MgA 500 – M	18970	Duo 150-300, LS 200-500,	1 ¼"	500	на запит
MgA 700 – M	18971	Duo 400-500, Duo-Solar 300-400, LS 750	1 ¼"	700	на запит
MgA 900 – M	18973	Duo-Solar 500, LS 1000,	1 ¼"	900	на запит
MgA 1500 – M	18975	Duo/Duo-Solar 750 – 1000	1 ¼"	1500	на запит
MgA 1500-L	18976	Duo 1000 (Ø 850)	M 8	1500	на запит

Прехідний фланець для підключення EHK, EHF

Тип	Артикул	Прайс-група WF2
Прехідний фланець DN 205 x DN 110	18920	110
Прехідний фланець DN 180 x DN 110	18919	110
Прехідний фланець DN 110 x G 1 ½ *	18967	110
Прехідний фланець DN 180 x G 1 ½ *	18968	110
Прехідний фланець DN 205 x G 1 ½ *	18969	110

Примітка: Ціни вказані в євро без ПДВ

Накопичувальні ємності Wilo-PS

для систем нагріву, зберігання і охолодження води непитного призначення

Характеристики:

- Максимальний робочий тиск: 10 бар
- Максимальна робоча температура: 95°C
- Ізоляція постачається окремо

Wilo-PS 500 – 3000, 10 бар / 95°C

Тип	Артикул	Ємність [л]	Діаметр [мм]	Висота [мм]	Вага [кг]	Прайс-група WF2
Wilo-PS 500	18756	500	650	1640	83	560
Wilo-PS 750	18786	750	750	1970	124	750
Wilo-PS 850	18793	850	750	2220	136	800
Wilo-PS 1000	18850	1000	850	2000	172	900
Wilo-PS 1200	18843	1200	1000	1820	215	1100
Wilo-PS 1500	18816	1500	1000	2320	252	1300
Wilo-PS 1800	18856	1800	1100	2200	270	1600
Wilo-PS2000	18826	2000	1100	2350	282	1750
Wilo-PS 3000	18670	3000	1100	2780	550	2950
Wilo-PS 5000	на запит					на запит

Ізоляція білого коліру для Wilo-PS, 80 мм

Тип	Артикул	Ємність [л]	Прайс-група WF2
Ізоляція для Wilo-PS 500	18761	500	240
Ізоляція для Wilo-PS 750	18791	750	270
Ізоляція для Wilo-PS 850	18863	850	310
Ізоляція для Wilo-PS 1000	18811	1000	340
Ізоляція для Wilo-PS 1200	18873	1200	345
Ізоляція для Wilo-PS 1500	18841	1500	380
Ізоляція для Wilo-PS 1800	18839	1800	400
Ізоляція для Wilo-PS2000	18831	2000	410
Ізоляція для Wilo-PS 3000	18672	3000	690

Під'єднання Wilo-PS 500-3000

Тип	З'єднання з системою	Відстань від підлоги до з'єднання [мм]				
		F	D	B	A	C
Wilo-PS 500	8	285	635	810	985	1335
Wilo-PS 750	8	320	755	970	1185	1620
Wilo-PS 850	8	320	840	1095	1350	1870
Wilo-PS 1000	8	325	845	1100	1355	1876
Wilo-PS 1000	8	360	795	1060	1225	166P
Wilo-PS 1200	8	390	740	915	1090	1440
Wilo-PS 1500	8	390	910	1165	1420	1940
Wilo-PS 1800	8	400	870	1100	1330	1800
Wilo-PS 2000	8	400	920	1175	1430	1950
Wilo-PS 3000	8	540	1140	1440	1740	234C

Схема під'єднання Wilo-PS 500 – 3000

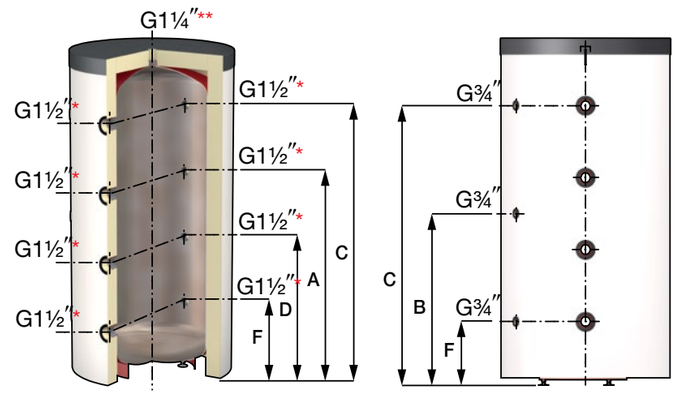

Примітка: Ціни вказані в євро без ПДВ

Установка дегазації і підживлення Wilo-ENA

Вакуумні дегазатори

Призначення:

- Установка призначена для централізованого видалення повітря з системи опалення або кондіціювання, а також води підживлення.

Характеристики:

- Компактна конструкція
- Легкість в експлуатації
- Повністю зібрана установка
- Програмований керуючий пристрій з під'єднанням для RS485
- Рівень шуму 55 дБ
- Максимальна робоча температура 70°C
- Максимальна температура оточуючого середовища 45°C

Тип	Артикул	Макс. робочий тиск [бар]	Робочий тиск [бар]	Розміри [мм]			Вага [кг]	Прайс-група WF2
				B	D	H		
Wilo-ENA 5	17085	6	1.0 – 2.5	490	320	710	28	на запит
Wilo-ENA 7	17070	8	0.8 – 2.7	740	325	1270	40	на запит
Wilo-ENA 10	17090	8	0.8 – 3.5	740	325	1270	40	на запит
Wilo-ENA 20	17091	8	2.0 – 4.5	740	325	1270	45	на запит
Wilo-ENA 30	17092	10	3.0 – 8.0	710	525	1270	60	на запит

Автоматичні розповітрювачі Wilo-Flexvent

Wilo-Flexvent 3/8" – 3/4"

Призначення:

- Компактна конструкція забезпечує високу ефективність і безперебійну роботу в системах опалення і кондиціювання. Повітря, яке міститься в системі, приводить до корозії елементів системи і зниження теплопровідних характеристик.
- Автоматичні розповітрювачі встановлюються в місцях найбільшого скупчення повітря.
- Flexvent працює за принципом поплавка: повітря, яке потрапляє в середину розповітрювача, опускає поплавок, який відкриває клапан випуску повітря. Коли повітря виходить, рівень води збільшується, поплавок піднімається і закриває клапан.
- Автоматичні розповітрювачі Flexvent виготовлені з міді. Більшість моделей споряджені зворотним клапаном, який спрощує процедуру монтажу і демонтажу.
- Завдяки невеликим розмірам розповітрювач Flexvent можна легко вмонтувати в будь-яку систему. Відносно велика надувна подушка, встановлена у верхній частині кожної моделі Flexvent, забезпечує захист сідла клапана від забруднення і виключає появу протічок.
- Заводські випробування, які проходять розповітрювачі Flexvent, забезпечують найвищу якість цієї продукції.

Характеристики:

- Максимальний робочий тиск 10 бар
- Максимальна температура: 120 °C
- В комплекті зі зворотним клапаном

Тип	Артикул	Робоча температура [°C]	Діаметр [мм]	Висота [мм]	З'єднання [DN]	Мінімальне замовлення [шт]	Прайс-група WF1
Flexvent 3/8	27750	120	30	78	R 3/8" M	50	4,00
Flexvent 1/2	27740	120	30	75,5	R 1/2" M	50	5,50
Flexvent 3/4	27735	120	30	74,5	R 3/4" M	50	7,50

Примітка: Ціни вказані в євро без ПДВ

Автоматичні установки Wilo-M, Wilo-D

для підтримки тиску, дегазації і підживлення в системах опалення і холодопостачання

Схема під'єднання установок Wilo-M, Wilo-D

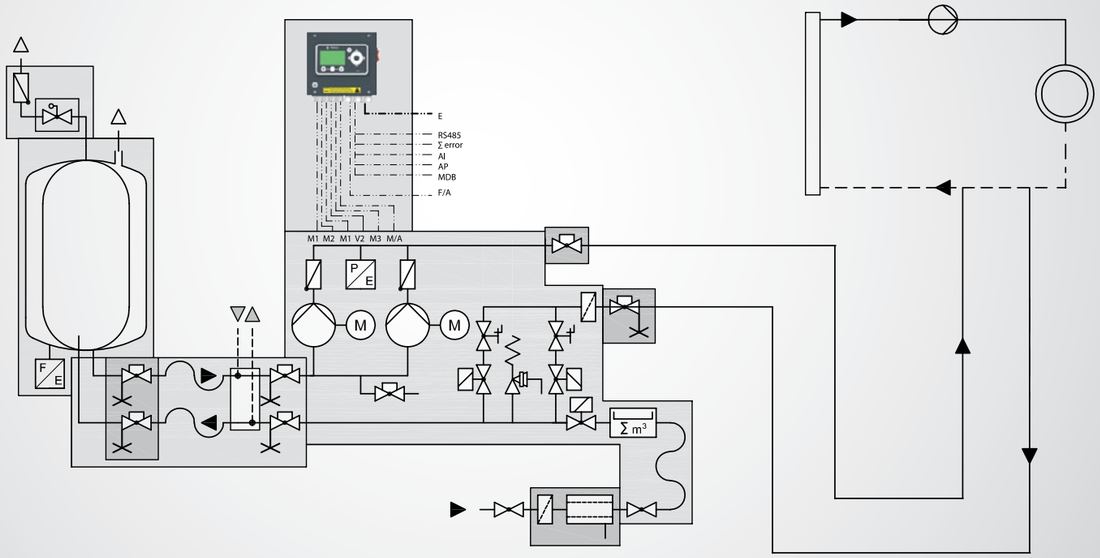

Призначення:

→ Автоматичні установки Wilo-M, Wilo-D використовуються для підтримки постійного тиску, автоматичного підживлення і видалення повітря в замкнутих контурах системи опалення або холодопостачання.

Характеристики:

→ Максимальна температура перекачуваємої рідини 70°C

Примітка: Для підбору обладнання радимо звернутися в технічний відділ ТОВ "ВІЛО УКРАЇНА"

Установки з одним насосом PN10

Тип	Артикул	Макс. робочий тиск [бар]	Розміри L x W x H [мм]	З'єднання			Вага [кг]	Прайс-група WF2
				Бак	Система	Подача води		
Wilo-M 01 W	19501	3,5	840 x 530 x 540	G 1 1/4"	G 1 1/4"	Rp 1/2"	35	на запит
Wilo-M 10 W	19502	5,0	840 x 530 x 540	G 1 1/4"	G 1 1/4"	Rp 1/2"	40	на запит
Wilo-M 20 W	19503	5,0	840 x 530 x 540	G 1 1/4"	G 1 1/4"	Rp 1/2"	40	на запит
Wilo-M 60 W	19504	8,5	842 x 610 x 535	G 1 1/2"	G 1 1/2"	Rp 1/2"	60	на запит

Установки з одним насосом PN16

Wilo-M 80 W	19505	10,2	878 x 610 x 595	G 1 1/2"	G 1 1/2"	Rp 1/2"	70	на запит
Wilo-M 100 W	19506	14,1	1030 x 610 x 595	G 1 1/2"	G 1 1/2"	Rp 1/2"	75	на запит
Wilo-M 130 W	19507	14,4	1190 x 610 x 595	G 1 1/2"	G 1 1/2"	Rp 1/2"	85	на запит

Установки з двома насосами PN10

Тип	Артикул	Макс. робочий тиск [бар]	Розміри L x W x H [мм]	З'єднання			Вага [кг]	Прайс-група WF2
				Бак	Система	Подача води		
Wilo-D 02 W	19510	3,5	840 x 900 x 670	G 1 ½"	G 1 ½"	Rp ½"	65	на запит
Wilo-D 10 W	19511	5,0	840 x 900 x 670	G 1 ½"	G 1 ½"	Rp ½"	75	на запит
Wilo-D 20 W	19512	5,0	840 x 900 x 670	G 1 ½"	G 1 ½"	Rp ½"	75	на запит
Wilo-D 60 W	19513	8,5	842 x 850 x 580	G 1 ½"	G 1 ½"	Rp ½"	116	на запит

Установки з двома насосами PN16

Wilo-D 80 W	19514	10,2	878 x 910 x 580	G 1 ½"	G 1 ½"	Rp ½"	140	на запит
Wilo-D 100 W	19515	14,1	1030 x 910 x 580	G 1 ½"	G 1 ½"	Rp ½"	144	на запит
Wilo-D 130 W	19516	14,4	1190 x 910 x 580	G 1 ½"	G 1 ½"	Rp ½"	162	на запит

Примітка: Ціни вказані в євро без ПДВ

Ємності Wilo-Mat P...GB, BB

для установок підтримки тиску Wilo-M, Wilo-D

Призначення:

- Компенсація при об'ємному розширенні в замкнутих контурах, накопичення підготовленої води для піживлення системи опалення
- Використовується разом з установками підтримки тиску Wilo-M, Wilo-D
- Безперервне видалення повітря

Характеристики:

- Змінна мембрана
- Видалення повітря із системи при низькому тиску в ємності
- Максимальна температура 70°C

Основні ємності Wilo-Mat P...GB

Тип	Артикул	Ємність [л]	Діаметр * [мм]	Висота * [мм]	З'єднання (зовнішнє)	Вага [кг]	Прайс-група WF2
Wilo-Mat P 200 GB	19701	200	550	1530	G 1 ½"	71	на запит
Wilo-Mat P 300 GB	19702	300	550	2030	G 1 ½"	91	на запит
Wilo-Mat P 400 GB	19703	400	750	1535	G 1 ½"	131	на запит
Wilo-Mat P 500 GB	19719	500	750	1760	G 1 ½"	151	на запит
Wilo-Mat P 600 GB	19704	600	750	1955	G 1 ½"	161	на запит
Wilo-Mat P 800 GB	19705	800	750	2355	G 1 ½"	196	на запит
Wilo-Mat P 1000 GB	19707	1000	750	2855	G 1 ½"	227	на запит
Wilo-Mat P 1200 GB	19707	1200	1000	2210	G 1 ½"	291	на запит
Wilo-Mat P 1600 GB	19708	1600	1000	2710	G 1 ½"	346	на запит
Wilo-Mat P 2000 GB	19709	2000	1200	2440	G 1 ½"	431	на запит
Wilo-Mat P 2800 GB	19710	2800	1200	3040	G 1 ½"	516	на запит
Wilo-Mat P 3500 GB	19711	3500	1200	3840	G 1 ½"	626	на запит
Wilo-Mat P 5000 GB	19712	5000	1500	3570	G 1 ½"	1241	на запит

Допоміжна ємність Wilo-Mat P...BB

Тип	Артикул	Ємність [л]	Діаметр * [мм]	Висота * [мм]	З'єднання (зовнішнє)	Вага [кг]	Прайс-група WF2
Wilo-Mat P 200 BB	19721	200	550	1530	G 1 ½"	70	на запит
Wilo-Mat P 300 BB	19722	300	550	2030	G 1 ½"	90	на запит
Wilo-Mat P 400 BB	19723	400	750	1535	G 1 ½"	130	на запит
Wilo-Mat P 500 BB	19739	500	750	1760	G 1 ½"	150	на запит
Wilo-Mat P 600 BB	19724	600	750	1955	G 1 ½"	160	на запит
Wilo-Mat P 800 BB	19725	800	750	2355	G 1 ½"	195	на запит
Wilo-Mat P 1000 BB	19726	1000	750	2855	G 1 ½"	226	на запит
Wilo-Mat P 1200 BB	19727	1200	1000	2210	G 1 ½"	290	на запит
Wilo-Mat P 1600 BB	19728	1600	1000	2710	G 1 ½"	345	на запит
Wilo-Mat P 2000 BB	19729	2000	1200	2440	G 1 ½"	430	на запит
Wilo-Mat P 2800 BB	19730	2800	1200	3040	G 1 ½"	515	на запит
Wilo-Mat P 3500 BB	19731	3500	1200	3840	G 1 ½"	625	на запит
Wilo-Mat P 5000 BB	19732	5000	1500	3670	G 1 ½"	1240	на запит

Приладдя

Комплект гнучкого з'єднання для під'єднання основної і допоміжної ємностей

Тип	Артикул	Застосовується з		З'єднання		Прайс-група WF2
		Насос	Ємність баків, [л]	Бак	Насос	
Flexible connection 5	на запит	M, D	200 – 5000	G 1 ½"	G 1 ½"	на запит

Примітка: Ціни вказані в євро без ПДВ

Автоматичні установки Wilo-Mat C (компресор)

для підтримки тиску і дегазації в системах опалення та холодопостачання

Схема під'єднання установок Wilo-Mat C

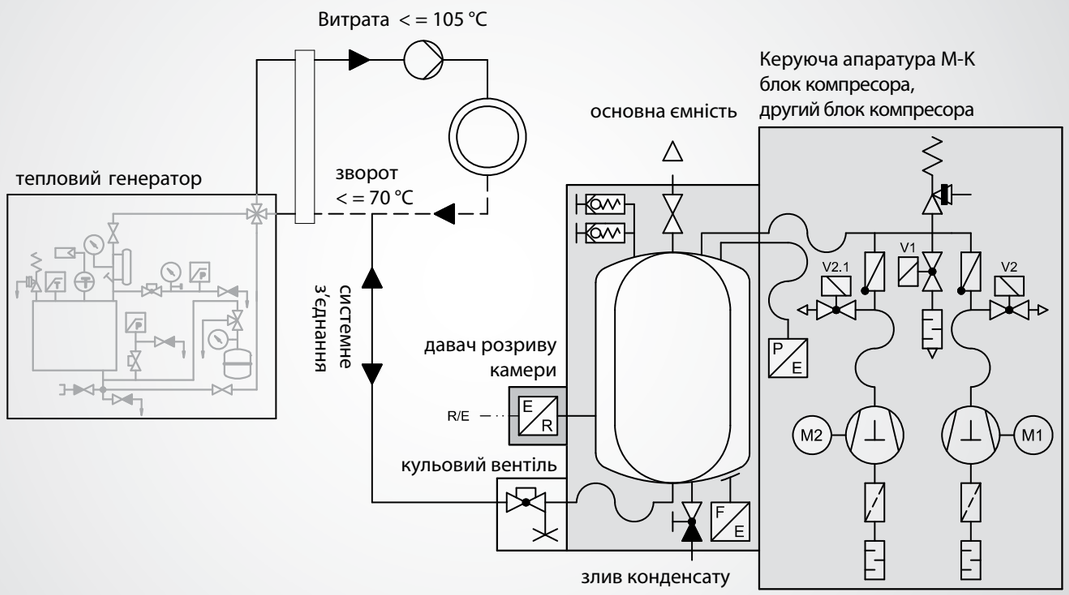

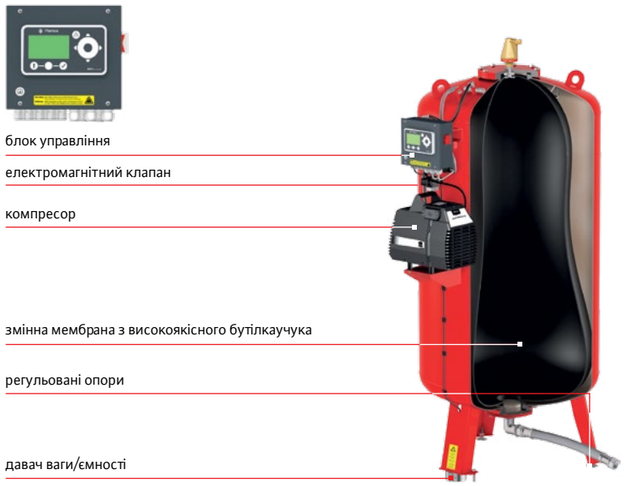

Призначення:

Автоматичні установки Wilo-Mat C використовуються для підтримки постійного тиску, автоматичного підживлення і видалення повітря в замкнутих контурах системи опалення або холодопостачання.

Характеристики:

- Максимальна температура 70°C
- Змінна мембрана

Wilo-Mat C 400-3500, 6 бар/70°C. Максимальний робочий тиск: 5,2 бара

Тип	Артикул	Ємність [л]	Діаметр [мм]	Висота [мм]	Тип компресора	З'єднання з системою (внутр.)	Вага [кг]	Прайс-група WF2
Wilo-Mat C 400/6	23980	400	750	1369	K-011	G 1 ¼"	153	на запит
Wilo-Mat C 600/6	23981	600	750	1789	K-011	G 1 ¼"	183	на запит
Wilo-Mat C 800/6	23982	800	750	2189	K-031	G 1 ¼"	218	на запит
Wilo-Mat C 1000/6	23983	1000	750	2689	K-031	G 1 ½"	253	на запит
Wilo-Mat C 1200/6	23984	1200	1000	2025	K-031	G 1 ½"	313	на запит
Wilo-Mat C 1600/6	23985	1600	1000	2525	K-031	G 1 ½"	368	на запит
Wilo-Mat C 2000/6	23986	2000	1200	2277	K-031	G 2 ½"	453	на запит
Wilo-Mat C 2800/6	23987	2800	1200	2877	K-031	G 2 ½"	538	на запит
Wilo-Mat C 3500/6	23988	3500	1200	3677	K-031	G 2 ½"	648	на запит

Wilo-Mat C 400-3500, 10 бар/70°C. Максимальний робочий тиск: 8 бар

Тип	Артикул	Ємність [л]	Діаметр [мм]	Висота [мм]	Тип компресора	З'єднання з системою (внутр.)	Вага [кг]	Прайс-група WF2
Wilo-Mat C 400/10	23864	400	750	1369	K-011	G 1 ¼"	188	на запит
Wilo-Mat C 600/10	23866	600	750	1789	K-011	G 1 ¼"	228	на запит
Wilo-Mat C 800/10	23868	800	750	2189	K-031	G 1 ¼"	258	на запит
Wilo-Mat C 1000/10	23870	1000	750	2689	K-031	G 1 ½"	308	на запит
Wilo-Mat C 1200/10	23872	1200	1000	2025	K-031	G 1 ½"	418	на запит
Wilo-Mat C 1600/10	23876	1600	1000	2525	K-031	G 1 ½"	508	на запит
Wilo-Mat C 2000/10	23880	2000	1200	2277	K-031	G 2"	618	на запит
Wilo-Mat C 2800/10	23888	2800	1200	2877	K-031	G 2 ½"	785	на запит
Wilo-Mat C 3500/10	23895	3500	1200	3675	K-031	G 2 ½"	938	на запит

Примітка: Ціни вказані в євро без ПДВ

З'єднання Wilo T-Plus

T-Plus Brass, T-Plus Brass з кульовим краном, T-Plus Cast Iron

Призначення:

- Унікальний пристрій для швидкого і ефективного об'єднання контурів наявних систем (опалення, та водопостачання). З'єднання Wilo T-Plus – це результат інноваційних розробок наших спеціалістів.
- Це найшвидше і найпростіше Т-подібне з'єднання у світі, яке забезпечує надійне під'єднання контурів за одну операцію.
- При цьому немає потреби зупиняти роботу системи. Жодних зупинок і простоїв!

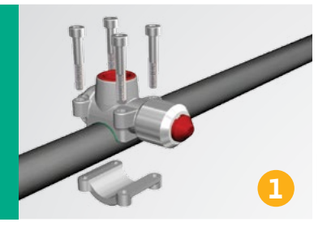

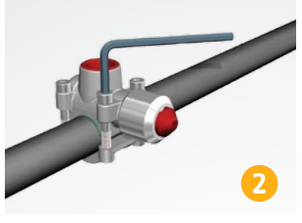

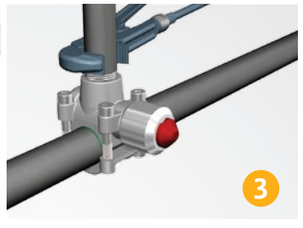

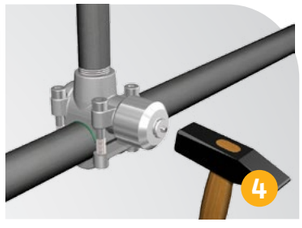

Принцип роботи Wilo T-Plus:

1. Встановити Wilo T-Plus на трубі та закріпити його за допомогою чотирьох гвинтів.
2. Гвинти затягувати навхрест контролюючи момент затягування відповідно до інструкції з монтажу.
3. Під'єднати відгалуження трубопроводу контролюючи відсутність у ньому будь-якої рідини.
4. Зніміть захисну кришечку та несильним але різким рухом молотка виконайте удар по штифту. Залишилося видалити повітря з під'єднаного відгалуження і... все!

T-Plus Brass

Для сталевих тонкостінних труб централізованого теплопостачання і мідних труб:

- Труби з різьбою NEN 3257 C Heavy / DIN 2440/2441 / EN 10255 / BS 1387 Heavy (і легших)
- Тонкостінні сталеві труби централізованого теплопостачання у відповідності до NEN 1982 і DIN 2391
- Тверді (WF290) / напівтверді (WF250) мідні труби у відповідності до EN 1057
- Труби з нержавіючої сталі у відповідності до NEN 1982 і DIN 2391, виготовлені зі сталі марки AISI 316 або 1.4401 (окрім розмірів 42 x ¾¨ x 42)
- Максимальний робочий тиск 16 бар
- Максимальна допустима температура 90°C

Тип	Артикул	Ø номін. внутрішн. [мм]	З'єднання відгалуження	Допустима товщина стінки [мм]	Пасує для		Розміри [мм]					Прайс-група WF2
					мідь	нерж. сталь	C	D	E	F	G	
T-Plus 14 x ½ x 14	90114	14	½" M	1,0	☑	☑	62	17	13	47	36	на запит
T-Plus 15 x ½ x 15	90115	15	½" M	1,25	☑	☑	62	17	13	47	36	на запит
T-Plus 16 x ½ x 16	90116	16	½" M	1,25	☑	☑	62	17	12	50	36	на запит
T-Plus 18 x ½ x 18	90118	18	½" M	1,25	☑	☑	75	24	14	54	40	на запит
T-Plus 22 x ½ x 22	90122	22	½" M	1,25	☑	☑	75	24	15	56	40	на запит
T-Plus 28 x ¾ x 28	90127	28	¾" F	1,50	☑	☑	94	29	18	69	56	на запит
T-Plus 35 x ¾ x 35	90134	35	¾" F	1,50	☑	☑	97	29	25	82	56	на запит
T-Plus 42 x ¾ x 42	90142	42	¾" F	1,50	☑	—	110	35	30	87	62	на запит

T-Plus Brass з кульовим краном

для сталевих тонкостінних труб централізованого теплопостачання і мідних труб:

- Тонкостінні сталеві труби централізованого теплопостачання у відповідності до NEN 1982 і DIN 2391
- Тверді (WF290) / напівтверді (WF250) мідні труби у відповідності до EN 1057
- Труби з нержавіючої сталі у відповідності до NEN 1982 і DIN 2391, виготовлені зі сталі марки AISI 316 або 1.4401
- Кульовий клапан
- Максимальний робочий тиск 10 бар
- Максимальна допустима температура 90°C

Тип	Артикул	Ø номін. внутрішн.. [мм]	З'єднання відгалуження	Допустима товщина стінки [мм]	Розміри [мм]					Прайс-група WF2
					C	D	E	F	G	
T-Plus K 15 x ½ x 15	90215	15	½" M	1,25	63	17	12	66	42	на запит
T-Plus K 22 x ½ x 22	90222	22	½" M	1,25	72	20	16	75	43	на запит

T-Plus Cast Iron

для сталевих труб від ½¨ до 3¨:

- Труби з різьбою NEN 3257 C Heavy / DIN 2440/2441 / EN 10255 / BS 1387 Heavy (і легших)
- Безшовні сталеві труби DIN 2448 / 1629 Bl.3, St35 / EN 10216-1 / ISO 9329-1
- Зварні сталеві труби DIN 2458 / 1626 Bl.2, St35 / EN 10217-1 / ISO 9330-1
- Максимальний робочий тиск: 25 бар (природний газ: 200 мбар)
- Максимальна допустима температура: 120°C (природний газ: 23,5°C)

Тип	Артикул	Ø номін.		З'єднання відгалуження	Допустима товщина стінки [мм]	Розміри [мм]					Прайс-група WF2
		труби ["]	внутр., [мм]			C	D	E	F	G	
T-Plus ½ x ½ x ½	90315	½"	21,3	½" F	2,0 – 3,25	93	28	19	68	47	на запит
T-Plus ¾ x ½ x ¾	90320	¾"	26,9	½" F	2,0 – 3,25	100	35	21	77	50	на запит
T-Plus 1 x ¾ x 1	90326	1"	33,7	¾" F	2,0 – 4,05	100	35	24	82	56	на запит
T-Plus 1 ¼ x 1 x 1 ¼	90332	1 ¼"	42,4	1" F	2,0 – 4,05	115	39	30	103	70	на запит
T-Plus 1 ½ x 1 ¼ x 1 ½	90340	1 ½"	48,3	1 ¼" F	2,3 – 4,05	151	55	35	124	83	на запит
T-Plus 2 x 1 ¼ x 2	90350	2"	60,3	1 ¼" F	2,3 – 4,50	151	55	41	136	83	на запит
T-Plus 2 ½ x 1 ¼ x 2 ½	90365	2 ½"	76,1	1 ¼" F	2,6 – 4,50	180	66	51	152	83	на запит
T-Plus 3 x 1 ¼ x 3	90380	3"	88,9	1 ¼" F	2,9 – 5,00	180	66	57	167	83	на запит

Примітка: Ціни вказані в євро без ПДВ